Zmywarki podblatowe
Seria UC

winterhalter

Trzy kroki do wymarzonej zmywarki

Szanowni klienci,

w ostatnich latach gastronomia na całym świecie bardzo się zmieniła i rozwinęła. W zakładach gastronomicznych, począwszy od lokali typu coffeeshop, poprzez snackbary po wykwintne restauracje, oferowane są dania i napoje dla każdego podniebienia – i to 24 godziny na dobę. Tak zróżnicowane, jak oferowany asortyment gastronomiczny, są zmywane naczynia i zabrudzenia, w związku z tym również wymagania stawiane zmywarkom przemysłowym.

Warunki profesjonalnego zmywania poddawane są radykalnym zmianom. Uszczuplanie się zasobów na światowych rynkach doprowadziło do ukształtowania nowej świadomości dotyczącej zużycia i kosztów eksploatacyjnych. Stały się one istotnymi kryteriami przy podejmowaniu decyzji o inwestycjach.

Winterhalter to specjalista od profesjonalnych systemów zmywania. Oferujemy rozwiązania w zakresie zmywania idealnie dostosowane do Państwa potrzeb – od zmywarki, poprzez produkty do czyszczenia, uzdatniania wody i akcesoria, po odpowiednie kosze.

Intensywna analiza życzeń klientów przedstawionych w osobistych rozmowach oraz w ogólnoświatowej ankiecie stanowiły ważny impuls do opracowania „wymarzonej zmywarki". Wprowadzając nową serię zmywarek podblatowych, zrealizowaliśmy wyjątkową koncepcję urządzeń, która w trzech krokach prowadzi do znalezienia Państwa indywidualnego rozwiązania.

Nasze nowe zmywarki podblatowe charakteryzują się nie tylko ekonomicznością, ale również najprostszą obsługą stanowiąc wielkie ułatwienie w codziennej pracy. Dzięki inteligentnej technice, wymarzone zmywarki potrafią kontrolować proces zmywania i w odczuwalny sposób odciążyć użytkownika. Jednocześnie zagwarantowane jest bezpieczeństwo pod względem rezultatu zmywania oraz higieny.

Firma Winterhalter jako długoletni lider technologiczny na rynku w zakresie zmywarek podblatowych tworzy nowe horyzonty wprowadzając wymarzoną zmywarkę spacja. Firma Winterhalter oferuje rozwiązania w zakresie zmywania dostosowane do indywidualnych potrzeb i obiecuje tym samym nową jakość, która będzie doceniana przez długie lata podczas każdego procesu zmywania.

Zachęcamy serdecznie do odkrycia wymarzonej zmywarki!

Jürgen Winterhalter Ralph Winterhalter

■ Państwa wymarzona zmywarka Strona 4

■ Zmywarki do szkła Strona 6

■ Zmywarki do naczyń Strona 8

■ Zmywarki do naczyń Bistro Strona 10

■ Zmywarki do sztućców Strona 12

■ UC Energy Strona 13

■ Koncepcja wymarzonej zmywarki

→ Rezultat zmywania i higiena Strona 14

→ Obsługa zmywarki Strona 16

→ Standard i indywidualność Strona 18

→ Ekonomiczność Strona 20

→ Jakość i środowisko Strona 22

→ Dane techniczne Strona 24

Droga do wymarzonej zmywarki

Opcja wyboru odpowiedniego Design.

Indywidualność jest atutem. W przypadku nowych zmywarek podblatowych można wybrać typ zastosowania, wielkość zmywarki, wyposażenie i wzornic-two.

Nowe zmywarki podblatowe z serii UC firmy Winterhalter dostosowują się całkowicie do Państwa życzeń, ponieważ lokal ma swój własny profil i indywidualne wymagania pod względem zmywanych naczyń, czy miejsca na ustawienie zmywarki. Dzięki **rewolucyjnej koncepcji zmywarek serii UC** firmie Winterhalter jako pierwszej udaje się wyjść temu naprzeciw. Wymarzoną zmywarkę można indywidualnie skonfigurować **w następujących trzech krokach:**

Krok 1: Cztery typy do różnych zastosowań z trzema programami standardowymi:
- zmywarka do szkła
- zmywarka do naczyń
- zmywarka do naczyń Bistro
- zmywarka do sztućców

Krok 2: **Cztery rozmiary:** S = mały, M = średni, L = duży, XL = bardzo duży

Krok 3: **Możliwość indywidualnego wyposażenia:** Energy, wbudowany zmiękczacz, wbudowany system odsalania częściowego DeMatik Pi-240, komplety koszyków, wzory do projektowania przodu zmywarki itd.

Po skonfigurowaniu wymarzonej zmywarki otwiera się przed Państwem zupełnie nowy wymiar zmywania.

Prosta obsługa
Nowy sposób obsługi zmywarki, **ekran dotykowy.** Posługiwanie się nim jest dziecinnie proste. Obok sprawdzonej obsługi zmywarek Winterhalter za pomocą jednego przycisku dostępne są trzy programy zmywania, do których przypisane są **samoobjaśniające ikony zmywanych naczyń**. Gwarantuje to intuicyjną, bezbłędną obsługę.

Perfekcyjne zmywanie
Dzięki dużej ilości innowacji technicznych, firmie Winterhalter udało się uzyskać **rezultaty zmywania o dotychczas nieosiągalnej jakości**. Zostały one potwierdzone w szeregu testów przez niezależny instytut badawczy.

Ekonomiczna eksploatacja
Wymarzona zmywarka jest nastawiona na **maksymalną ekonomiczność** eksploatacji. Ponadto w wersji Energy oferuje opcję, która wykorzystując **odzysk ciepła z powietrza recyrkulacyjnego** dodatkowo oszczędza energię.

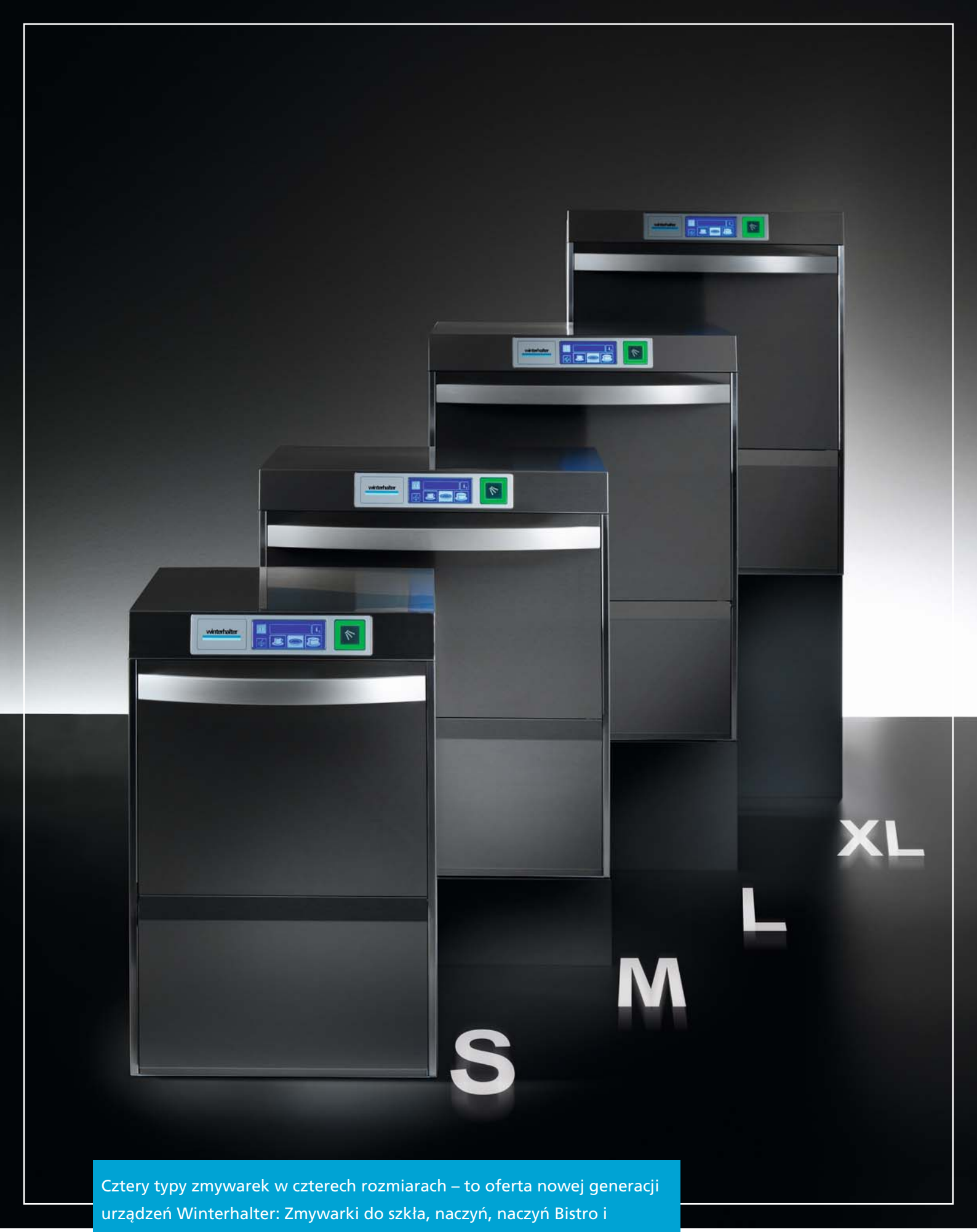

Cztery typy zmywarek w czterech rozmiarach – to oferta nowej generacji urządzeń Winterhalter: Zmywarki do szkła, naczyń, naczyń Bistro i sztućców, każda w rozmiarze S, M, L i XL.

Specjalista od zmywania szkła – dla uzyskania świetnych rezultatów

Błyszczące, czyste szkło to wizytówka Państwa firmy. Dlatego zastosowanie profesjonalnej zmywarki to absolutna konieczność. Dzięki nowej generacji zmywarek firma Winterhalter dba o **najwyższy poziom higieny** oraz gwarantuje **maksymalną ekonomiczność** podczas zmywania szkła. **Do wyboru są cztery rozmiary zmywarek – S, M, L i XL.**

Profesjonalne rozwiązania w zakresie zmywania firmy Winterhalter sprostają każdemu rodzajowi szkła. Tak działa system wykorzystując zmywarkę, produkty do czyszczenia, uzdatnianie wody, akcesoria i odpowiednie kosze wyposażone w nasadki i rozdzielacze.

Szkło szkłu nierówne: Kieliszek do wina o cienkich ściankach w winotece należy zmywać zupełnie inaczej niż kufel do piwa w pubie. Dlatego w nowych zmywarkach do szkła **czynniki odpowiedzialne za proces zmywania, zwłaszcza ciśnienie, czas, środek czyszczący i temperatura są dostosowywane automatycznie do danego rodzaju szkła za pomocą trzech wcześniej zdefiniowanych programów.** Dzięki temu rezultat zmywania gwarantuje higieniczną czystość. Wybór programu następuje **intuicyjnie za pomocą ikon zmywanych naczyń na ekranie dotykowym**. Błędna obsługa jest zatem wykluczona.

Perfekcyjna czystość – wykraczająca poza standard. Od pomadki do ust, poprzez zaschniętą piankę z mleka aż po miąższ owoców: Wymagania, tak jak zabrudzenia są zróżnicowane.

Nowe eliptyczne pole mycia na górze i na dole zapewnia siłę mycia na całej powierzchni, która poradzi sobie nawet z najbardziej uporczywymi zabrudzeniami. Pływające cząstki, takiejak miąższ owoców i fusy z kawy usuwane są skutecznie za pomocą **poczwórnego systemu filtracji ługu z czujnikiem zmącenia**, dzięki czemu woda do zmywania pozostaje na długo czysta.

Odpowiednie rozwiązanie dla każdego rodzaju szkła – dzięki VarioPower
Kieliszki do wina o długich nóżkach, małe kieliszki do aperitifu oraz kieliszki do szampana mogą łatwo przewracać się w zmywarce z uwagi na swój kształt i ciśnienie wody.

VarioPower reguluje ciśnienie wody w każdym programie zmywania – i tym samym także stabilność filigranowych kieliszków. Aby uzyskać idealny rezultat mycia nawet przy niższym ciśnieniu, następuje odpowiednie dopasowanie innych czynników mycia. Dzięki temu taką samą czystość uzyskuje się w przypadku **delikatnych kieliszków do wina przy niskim ciśnieniu,** jak i **mocnych kufli do piwa przy wysokim ciśnieniu.**

Mniejsza korozja szkła, długotrwałe elementy dekoracyjne
Mleczne szkło, korozja szkła, wyblaknięte elementy dekoracyjne – kto tego nie zna? Przyczyna: zbyt wysokie temperatury mycia lub niewłaściwy środek czyszczący i jego nieprawidłowe dozowanie.

Zmywarki do szkła Winterhalter z zasady działają delikatnie. Odpowiednie **temperatury mycia i płukania,** różne ciśnienie wody **w zależności od programu** i precyzyjne dozowanie środka czyszczącego zapewniają długą żywotność Państwa szkła. Idealne mycie szkła wspomaga **System Winterhalter** z prawidłowym uzdatnianiem wody oraz środkiem czyszczącym chroniącym elementy dekoracyjne.

Rozwiązania specjalne – w każdym z czterech rozmiarów
Jeżeli szkło po myciu nie jest schłodzone, cierpi na tym jakość napojów. Zimne napoje w ciepłym szkle są niesmaczne, a piana z piwa opada.

W **wersji Cool szkło jest spłukiwane zimną wodą.** Eliminuje to czas oczekiwania i zapewnia stabilność piany z piwa.

→ Informacje techniczne: patrz strona 24.

Zwolennik czystości, który potrafi mocno zadziałać

Elastyczność pod względem wielkości, kształtu i zabrudzenia zmywanych naczyń – tak działa nowa Seria UC Winterhalter zachowując niezmiennie perfekcyjny rezultat zmywania.

Świat kuchni jest różnorodny: afrykańskie, azjatyckie i europejskie specjały należą dziś obok lokalnej kuchni do oferty gastronomicznej. Zmywane naczynia i rodzaj zabrudzeń są tak samo zróżnicowane, jak oferowane dania.

Tym zróżnicowanym wymaganiom potrafi sprostać nowa generacja **podblatowych zmywarek do naczyń** Winterhalter przy zachowaniu wysokiego standardu jakości. Niezależnie czy to lekkie lub mocne zabrudzenie, skrobia, tłuszcz lub białko – rezultatem zmywania są **zawsze higienicznie czyste naczynia.** Nowe zmywarki do naczyń Winterhalter uwzględniają również **zróżnicowane kształty naczyń** oraz ich wielkość – od kruchych japońskich czarek do zupy, po duże, mocne talerze do pizzy. W tym celu czynniki odpowiedzialne za proces zmywa-

nia, w szczególności ciśnienie, czas, środek czyszczący i temperatury, dostosowywane są automatycznie poprzez zdefiniowane programy do danego wsadu naczyń oraz jego stopnia zabrudzenia. Wybór programu następuje intuicyjnie przez przyporządkowanie odpowiedniej ikony zmywanych naczyń, która jednocześnie symbolizuje stopień zabrudzenia naczyń. Błędna obsługa jest zatem wykluczona.

Spośród czterech wielkości zmywarek S, M, L i XL można wybrać tę, która będzie optymalnie pasować do Państwa zmywanych naczyń przy uwzględnieniu dostępnego miejsca na ustawienie zmywarki.

Czyste naczynia – wspaniałe wrażenie
W wielu lokalach ręczne zmywanie jest niemożliwe z uwagi na czas lub brak miejsca. Wymagania wobec zmywarki są odpowiednio wysokie.

Wyjątkowe, eliptyczne pola mycia ze specjalnie opracowanymi **dyszami** zapewniają maksymalne objęcie **całej powierzchni** oraz maksymalne wykorzystanie siły czyszczenia od góry i od dołu. Czystą wodę do mycia zapewnia nowy **poczwórny system filtracji ługu z czujnikiem zmącenia.**

Stabilność lekkich elementów
Przy zbyt wysokim ciśnieniu mycia, małe i lekkie elementy przewracają się i dotąd nie zawsze rezultat ich zmywania był zadowalający.

Dzięki systemowi **VarioPower,** Winterhalter może indywidualnie regulować ciśnienie zmywania. Wybór odpowiedniego programu standardowego sprawia, że szczególnie **lekkie przedmioty pozostają w stabilnym położeniu** i są dokładnie zmywane. Również pozostałe czynniki zmywania są automatycznie dopasowywane.

Koniec z uporczywymi zabrudzeniami
Także w małych kuchniach mogą zdarzyć się silnie zabrudzone naczynia. Często należy je myć kilka razy albo nawet ręcznie.

Specjalnie skonfigurowany program umożliwia **mycie przy szczególnie wysokim ciśnieniu** i zapewnia ekonomiczność eksploatacji oraz uzyskanie **higienicznej czystości również w przypadku silnie zabrudzonych naczyń**.

Maksymalna wydajność w przypadku blach i tac
W zależności od rodzaju zakładu gastronomicznego oprócz naczyń zmywane są również blachy i tace.

W przypadku mycia ręcznego zajmuje to wiele czasu i wymaga zużycia dużej ilości wody i energii. W takim przypadku opłaca się zastosowanie zmywarki **UC-XL z bardzo głębokim wnętrzem**. Dzięki temu ekonomiczniej i higieniczniej można myć blachy i tace.

➔ Informacje techniczne: patrz strona 24.

Ekspert od zastosowania łączonego

W lokalach typu snackbar, caffeeshop i bistro na niewielkiej powierzchni oferuje i przygotowuje się wiele ciepłych i zimnych dań oraz napojów. Dla tych lokali gastronomicznych **zmywarki do naczyń Bistro Winterhalter** są urządzeniami pierwszego wyboru, ponieważ te wszechstronne zmywarki myją zarówno sztućce, jak i szkło oraz naczynia w jednym cyklu zapewniając ich higieniczną czystość. W zależności od dostępnego miejsca lub wymagań dotyczących zmywanych naczyń można wybrać cztery rozmiary **S, M, L i XL.**

Oprócz **programu do łączonego mycia** dostępne są dwa dalsze programy umożliwiające mycie **tylko szkła lub tylko naczyń.** W zależności od stopnia napełnienia i wybranego programu **czynniki odpowiedzialne za proces zmywania, zwłaszcza ciśnienie, czas, środek czyszczący i temperatura są dostosowywane automatycznie do wymagań zmywanych naczyń**. Obsługa jest prosta i nieskomplikowana: **Trzy zdefiniowane programy standardowe** można wybrać za pomocą ikon przedstawiających dany rodzaj naczyń.

Warianty bistro serii UC wraz z odpowiednimi koszami typu bistro-kombi oraz produktami do czyszczenia marki Winterhalter tworzą perfekcyjny zespół.

→ Informacje techniczne: patrz strona 24.

Gotowość do zastosowania łączonego
W lokalach typu bistro konieczne jest higienicznie czyste mycie różnych elementów począwszy od szkła, przez sztućce po talerze na ograniczonej przestrzeni.

Zwłaszcza w przypadku **zastosowania łączonego** zdarzają się najróżniejsze zabrudzenia. Dzięki nowo opracowanemu **poczwórnemu systemowi filtracji ługu z czujnikiem zmącenia** odfiltrowywane są pływające cząsteczki, takie jak miąższ owoców i fusy z kawy. Woda do mycia pozostaje dzięki temu długo czysta.

Błyszczące szkło
Wymóg higienicznej czystości w przypadku szkła jest tak samo wysoki, jak w przypadku naczyń – jednakże szkło jest bardziej wrażliwe. Dlatego zaleca się temperaturę płukania 65°C.

Jeżeli ma być myte **tylko szło**, wówczas odpowiednio zdefiniowany program wybiera się po prostu za pomocą **piktogramu przedstawiającego szkło na ekranie dotykowym.** To gwarantuje optymalny rezultat zmywania i zapobiega jednocześnie korozji szkła.

Czyste naczynia
Z reguły talerze mają najsilniejsze i najbardziej uporczywe zabrudzenia: białko, skrobia i tłuszcz należy usunąć nie pozostawiając śladu.

Specjalny program do naczyń w zmywarkach do naczyń Bistro zmywa **przy wyższym ciśnieniu oraz wyższej temperaturze płukania.** To połączenie zapewnia perfekcyjne czyszczenie i suszenie także przy silnie zabrudzonych naczyniach.

Kosz podwójny
Maszyna UC-L z podwojnym koszem jest idealna do hoteli, restauracji i pensjonatów, gdzie używa się wiele niedużych naczyń. Dzięki użyciu podwójnego kosza podwaja się przestrzeń mycia dzięki czemu koszty zmniejszają się o 50 %. Podwójny kosz składa się ze stelaża i dwóch koszy – jednego do filiżanek i jednego do talerzyków.

Specjalnie dla podwyższonych wymagań gwiazdkowych lokali gastronomicznych firma Winterhalter rozszerzyła swój asortyment zmywarek podblatowych o zmywarki do sztućców.

Specjalista od nieskazitelnych wyników zmywania bez dodatkowego polerowania

Absolutną nowością są zmywarki do sztućców marki Winterhalter. Gwarantują higieniczną czystość oraz optycznie nieskazitelne sztućce przy znacznym skróceniu czasu oraz oszczędności kosztów. **Niehigieniczne i czasochłonne polerowanie** staje się **zbędne,** przy zastosowaniu wody całkowicie pozbawionej soli – błyszczące sztućce są gotowe do ponownego użycia w mgnieniu oka. Te zmywarki są dostępne w **czterech różnych rozmiarach**, aby sprostać najróżniejszym wymaganiom w zakresie miejsca ustawienia urządzenia.

W systemie Winterhalter wszystkie komponenty przyczyniają się do perfekcyjnego rezultatu zmywania. Dlatego Winterhalter zaleca zastosowanie zbiornika do zanurzania sztućców w celu wstępnego czyszczenia. Specjalne kosze do zmywania dają pewność, że sztućce będą myte w pozycji stojącej. Dzięki temu można zagwarantować nieskazitelny wynik czyszczenia i suszenia.

→ Informacje techniczne: patrz strona 24.

Urządzenia energooszczędne dla doskonałego klimatu pomieszczeń

Skuteczną koncepcję Energy Winterhalter prezentuje po raz pierwszy również w klasie zmywarek podblatowych. W przypadku konwencjonalnych zmywarek po otwarciu drzwi zmywarki po zakończeniu programu ulatuje gorąca para wodna. Jest to bardzo cenna energia, która rozprasza się w powietrzu. **Modele Energy serii UC zamieniają tę energię za pomocą nowego, opatentowanego wymiennika ciepła na prawdziwą wartość dodatkową.**

Redukcja zużycia energii do podgrzewania wody płuczącej **to 0,1 kWh na proces zmywania.** Przy 80 procesach zmywania dziennie rocznie oszczędza się 2920 kWh lub **koszty energii w wysokości do 467,00 EUR.** Kolejna zaleta: Klimat pomieszczeń poprawia się, ponieważ podczas otwierania drzwi zmywarki prawie nie uchodzi już wilgotna, ciepła para wodna.

Zapotrzebowanie na energię do podgrzewania wody płuczącej

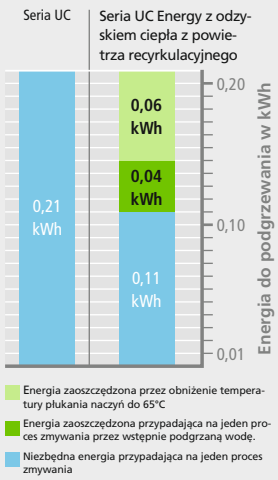

➔ Więcej informacji: patrz rozdział „Ekonomiczność“, strona 20.

EP

Europejski patent na odzysk ciepła z powietrza recyrkulacyjnego

VarioPower dzięki podwójnemu, eliptycznemu polu mycia i zmiennej regulacji ciśnienia zapewnia najlepsze wyniki zmywania. Jednocześnie naczynia zmywane są w delikatny sposób.

Wydajność dla wysokich osiągów z najlepszymi rezultatami

Najważniejszym zadaniem zmywarki jest uzyskanie perfekcyjnego, higienicznie czystego rezultatu zmywania, zwłaszcza w przypadku uporczywego zabrudzenia naczyń. Dzięki licznym pracom rozwojowym i innowacjom technicznym, takim jak np. nowe **eliptyczne pole mycia ze specjalnie rozmieszczonymi dyszami,** firma Winterhalter w przypadku nowych **zmywarek podblatowych** zapewnia absolutnie maksymalną wydajność.

Dzięki systemowi **VarioPower,** Winterhalter może indywidualnie regulować ciśnienie zmywania. Wybór odpowiedniego programu standardowego sprawia, że drobne, delikatne przedmioty są zmywane pod mniejszym ciśnieniem, a twarde, wytrzymałe przedmioty – pod większym. Również pozostałe czynniki zmywania dopasowują się automatycznie, dzięki czemu zawsze zagwarantowany jest doskonały rezultat.

Mycie całopowierzchniowe
Tylko **maksymalne ujęcie całej powierzchni** gwarantuje perfekcyjnie higieniczną czystość w każdym zakamarku. Z tego powodu inżynierowie z firmy Winterhalter zainwestowali wiele czasu i wiedzy w opracowanie nowego **eliptycznego pola mycia z wbudowanymi dyszami myjącymi i płuczącymi.** Charakterystyczne dla dysz jest to, że różnią się miedzy sobą pod względem kształtu, wielkości i kąta. Oba rewolucyjne pola mycia zapewniają **równomierne ujecie całej powierzchni oraz siłę mycia** od góry i od dołu.

Wydajny poczwórny system filtracji ługu z czujnikiem zmącenia, poziom 1: Sito powierzchniowe odfiltrowuje zgrubne zanieczyszczenia z wody do mycia i odprowadza je do cylindra sita zgrubnego.
Poziom 2: Drobniejsze cząstki zabrudzenia zatrzymywane są w filtrze drobnym cylindra sita.
Poziom 3: Najdrobniejsze cząsteczki takie jak fusy z kawy są odfiltrowywane przez sprawdzony **Mediamat.**
Poziom 4: Sito pompy chroni pompę przed uszkodzeniem. **Czujnik zmętnienia monitoruje jakość wody i powoduje w razie potrzeby stopniową regenerację.**

Wydajny higieniczny element grzejny zbiornika
Higieniczny element grzejny znajduje się bezpośrednio w wodzie do mycia i zapewnia tam stałą, optymalną temperaturę w zbiorniku.
Jego gładka i zamknięta powierzchnia jest **mniej podatna na osadzanie się kamienia i zanieczyszczeń.** Dzięki temu w istotny sposób przyczynia się do optymalnego rezultatu higienicznej czystości.

Talent komunikacyjny ze świadomością odpowiedzialności

Obsługa zmywarki powinna być na tyle łatwa, aby nie wymagała prawie wcale uwagi. Dzięki zastosowaniu **ekranu dotykowego** posługiwanie się urządzeniami z serii UC jest dziecinnie proste i nie wymaga znajomości konkretnego języka: W zależności od zmywanych naczyń lub zabrudzenia wybiera się właściwy program przez dotknięcie odpowiedniej ikony przedstawiającej naczynia. Sygnały optyczne i akustyczne informują personel na bieżąco o postępie zmywania oraz stanie zmywarki.
Ponadto zmywarka rozpoznaje błędy, informuje o ich wystąpieniu i częściowo samodzielnie je usuwa. W ten sposób Seria UC **aktywnie przejmuje odpowiedzialność i odciąża personel.** Ekran dotykowy nie jest tylko instrumentem nawigacji, ale zawiera również spory zasób ważnych informacji dla szefa kuchni i technika serwisowego.

Ekran dotykowy

Ekran dotykowy jest platformą obsługową, komunikacyjną i kontrolną.

Elementy obsługi
- Wybór programu
- Instrukcja obsługi
- Adresy serwisu
- Temperatury
- itp.

Poziom szefa kuchni (chroniony przez PIN)
- Wyświetlanie danych dotyczących eksploatacji/ higieny
- Ustawienia funkcji autostart
- itp.

Poziom serwisu (chroniony przez PIN)
- Zmiana wszystkich ustawień
- Możliwość dopasowania do indywidualnych potrzeb klienta
- itp.

Przycisk start ze wskazaniem postępu
Przycisk start sprawdzony w urządzeniach Winterhalter wskazuje postęp, zmienia kolor podczas przebiegu cyklu zmywania z niebieskiego na zielony. Dzięki temu w mgnieniu oka można rozpoznać, jaki jest postęp programu.

Elementy obsługi

Animowana instrukcja obsługi oraz wskazówki dotyczące zmywania informujące o prawidłowym posługiwaniu się zmywarką są zawsze pod ręką. W ten sposób nowy personel może szybko zapoznać się z funkcjonowaniem zmywarki. Czasochłonny instruktaż staje się zbyteczny.

Wskazanie okresów konserwacji
Zmywarka automatycznie przypomina o planowej konserwacji. Zapewnia to dłuższą żywotność i zachowanie jakości urządzenia.

Wskazanie błędu
Sygnały optyczne i akustyczne umożliwiają szybkie rozpoznanie komunikatów wysyłanych przez zmywarkę, jak np. pola mycia zablokowane przez naczynia, brak środka czyszczącego lub nabłyszczacza. Personel może natychmiast zainterweniować i usunąć błąd. Wielokrotne mycie staje się dzięki temu zbędne.

Dane kontaktowe
dostawców środków chemicznych oraz partnerów serwisowych można odczytać na ekranie dotykowym bez konieczności długiego wyszukiwania.

Poziom szefa kuchni

Dziennik eksploatacji jest narzędziem informacyjnym i kontrolnym, pomagającym rozpoznać i w razie potrzeby zmienić przyzwyczajenia użytkowników. Można tu znaleźć informacje o zużyciu, wykorzystaniu, uzdatnieniu wody i okresach serwisowych.

Zintegrowany dziennik higieny służy do dokumentowania wydarzeń istotnych pod względem higieny, jak np. wybór programu, przebieg mycia i nieprawidłowe działanie.

Programy specjalne: Odkamienianie i czyszczenie podstawowe:
Jeżeli w zmywarce osadził się kamień na skutek zbyt twardej wody, program do odkamieniania poradzi sobie z tym i przedłuży żywotność urządzenia. Za pomocą programu czyszczenia podstawowego można nawet usuwać z naczyń osady skrobi.

Profil mycia spełniający wszelkie wymagania

Firma Winterhalter jako pierwszy producent skonstruowała serię zmywarek UC, w przypadku których nie tylko samą zmywarkę, ale również **programy** można dopasować do **indywidualnych potrzeb** zakładu gastronomicznego. Można wpłynąć na następujące czynniki istotne dla perfekcyjnego rezultatu zmywania w wymarzonej zmywarce: **ciśnienie wody, temperatura mycia i płukania, ilość wody płuczącej, ilość środka czyszczącego i nabłyszczacza oraz czas mycia.**

Każdy typ zmywarki posiada do **trzech programów standardowych**, w przypadku których wyżej wymienione czynniki są wstępnie zdefiniowane odpowiednio do zmywanych naczyń lub zabrudzenia.

Te ustawienia wstępne technik serwisowy może na miejscu dostosować do Państwa indywidualnych potrzeb. Także przypisane **ikony naczyń do wybierania programu** można w razie potrzeby zamienić. **Biblioteka piktogramów** umożliwia **dopasowanie ikony** do indywidualnego typu zmywanych naczyń. Tym samym firma Winterhalter wyznacza nowe horyzonty pod względem komfortu obsługi oraz rezultatów zmywania.

	Kieliszki do wina	Kieliszki do szampana	Kufle do piwa
Ilość wody płuczącej			
Ilość nabłyszczacza			
Ilość środka czyszczącego			
Temperatura płukania			
Ciśnienie wody			
Czas mycia			

Rodzaj zmywanych naczyń i zabrudzenie określają programy. W zapisanych programach w serii UC czynniki odpowiedzialne za proces zmywania są optymalnie ustawione. (Tutaj na przykładzie zmywarki do szkła)

Trzy programy standardowe do mycia szkła. Delikatne kieliszki do wina myte są np. pod niskim ciśnieniem, natomiast mocne kufle do piwa pod wyższym ciśnieniem.

Trzy programy standardowe do mycia naczyń. Pierwszy program myje małe i lekko zabrudzone naczynia. Drugi program służy do mycia większych talerzy o normalnym stopniu zabrudzenia. Trzeci program nadaje się do mycia większych, mocno zabrudzonych naczyń, a nawet garnków.

Trzy programy standardowe do mycia naczyń Bistro. Oprócz programu bistro do łączonego zmywania szkła i naczyń, oferowany jest program do oddzielnego mycia niewrażliwych rodzajów szkła oraz program do mocniej zabrudzonych naczyń.

Innowacyjne programy specjalne

- Programy skrócone
- Programy intensywne – do przyschniętych pozostałości jedzenia
- Programy Silence – charakteryzujące się szczególnie cichym przebiegiem
- Program-ECO – dla cichszej i oszczędniejszej pracy
- Indywidualny program specjalny, który można dowolnie skonfigurować
- Program do odkamieniania
- Program czyszczenia podstawowego zmywanych naczyń
- Program samoczyszczenia urządzenia

Ekspert pod względem ekonomiczności z dużą świadomością kosztów

Świadome wykorzystywanie źródeł, a tutaj w szczególności energii, na stałe zagościło w kuchni. W nowej generacji zmywarek podblatowych ten wymóg jest spełniony w najróżniejszych aspektach.

Programy ECO, dzięki zastosowaniu niskich temperatur w zbiorniku i bojlerze oraz systemu Energy z opatentowanym odzyskiem ciepła, gwarantują minimalne koszty i oszczędności w zużyciu energii.
Dodatkowe oszczędności w zakresie **czasu pracy, wody, energii, środków czyszczących i nabłyszczaczy** umożliwia poczwórny system filtracji ługu z czujnikiem zmącenia. **Gwarantuje on niezmiennie czystą wodę do mycia bez konieczności kilkukrotnego ponownego napełniania wodą.**

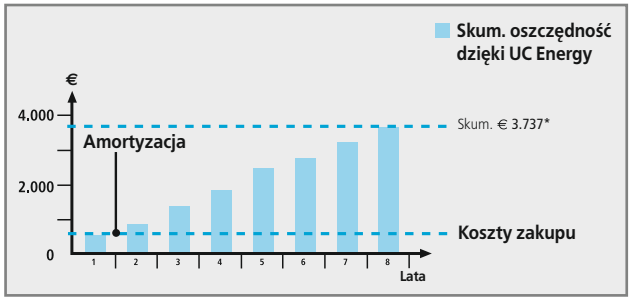

* Podstawa obliczeń UC Energy (naczynia): 0,10 kWh/proces zmywania x 0,16 EUR/kWh x 80 procesy zmywania/dzień x 365 dni roboczych/rok x 8 lat = 3 737 EUR

Odzysk energii w wersji Energy
Firmie Winterhalter jako pierwszemu producentowi udało się opracować **kompaktowy wymiennik ciepła** do zmywarek podblatowych i tym samym dokonać **wydajnego odzysku ciepła w najmniejszej przestrzeni.** Wilgotna, ciepła para wodna zostaje odessana bezpośrednio z wnętrza zmywarki. Ta **energia** zostaje następnie **wykorzystana do ogrzania zimnego dopływu wody.**

Redukcja zużycia energii wynosi ok. **0,1 kWh na każdy proces zmywania.** Przy 80 procesach zmywania dziennie rocznie oszczędza się **do 2 920 kWh** lub koszty energii w wysokości do **467,00 EUR**. Wersja UC Energy stanowi zatem zysk pod wieloma względami:
Poprawia klimat pomieszczeń, oszczędza energię i chroni środowisko.

Programy ECO
Programy ECO zmywają szczególnie ekonomicznie. Przedłużony czas zmywania **umożliwia zaoszczędzenie energii i produktów do czyszczenia,** bez uszczerbku dla jakości zmywania. Te programy oszczędnościowe warto wybierać zawsze wówczas, gdy na zmywanie jest więcej czasu.

Niskie temperatury system – effect* mycia
Dzięki zastosowaniu niskich temperatur w zbiorniku i bojlerze możecie Państwo obniżyć swoje koszty o ok. 10%. Ten effect, bez dodatkowych nakładów finansowych, może być zastosowany zarówno w zmywarkach do mycia szkła jak i do mycia naczyń. Nieskazitelną czystość i połysk gwarantują nabłyszczacz i dwa specjalne środki myjące, które są odpowiednio dostosowane do rodzaju zabrudzeń a jednocześnie zapewniają pełną higienę.

* Nie wszędzie dostępne.
Maks. temperatura dopływu wody 50 °C w przypadku zmywarek do szkła/maks. 60 °C w przypadku zmywarek do naczyń.

Wydajność szczytowa dla długookresowego zatrudnienia

Niezależny instytut kontroli LGA (TÜV Nadrenia, Niemcy) zaświadcza, że w trakcie szeregu przeprowadzonych przez niego testów seria UC osiągnęła doskonałe rezultaty zmywania w klasie przemysłowych zmywarek podblatowych.

Przy dużym nakładzie na prace rozwojowe, firma Winterhalter realizuje swoje **dążenia jakościowe pod względem techniki i konstrukcji,** decydując się zasadniczo na wykorzystanie **optymalnego materiału** w odpowiednim obszarze zastosowania. Najlepszym przykładem jest nowe eliptyczne pole mycia. Zostało świadomie wykonane z wysokiej jakości tworzywa sztucznego wzmacnianego włóknem szklanym, które pod względem plastyczności i precyzji oferuje takie możliwości, których nie można uzyskać przy zastosowaniu stali szlachetnej. Ważne impulsy dają nowe technologie stosowane z powodzeniem w innych branżach. Posuwają one nieprzerwanie naprzód rozwój w dziedzinie techniki zmywania. Dzięki temu firmie Winterhalter w serii UC udało się pod względem **technicznym** dokonać ponownie **przejścia kwantowego**. Oczywiście podczas prac rozwojowych i produkcji uwzględniane są wszystkie aspekty **ekonomiczności** i **tolerancji przez środowisko naturalne.**

Najlepsza jakość materiałów
Obszerne testy materiałowe w naszych firmowych laboratoriach i w praktyce u naszych klientów poświadczyły ponadprzeciętną żywotność zmywarek z serii UC.

Ekonomiczność i środowisko naturalne
W ostatnich latach firma Winterhalter poczyniła spore inwestycje zmierzające do zredukowania zapotrzebowania na energię, wodę, środki czyszczące i nabłyszczacze w zmywarkach przemysłowych. Wynikiem tych prac jest koncepcja IRT (intelligent resource technology) polegająca na tym, aby we wszystkich obszarach produktów opracowywać urządzenia, które przy zredukowanym zużyciu zasobów będą dostarczać najlepsze wyniki zmywania i jednocześnie dodatkowo chronić środowisko naturalne. Dzięki zmniejszonemu zużyciu energii zminimalizowana zostaje emisja CO_2.

Zminimalizowanie odpadów i możliwość recyklingu
Winterhalter przykłada wagę do minimalnego zużycia materiału i najlepszej zdolności produktów do recyklingu. Głównym składnikiem zmywarek jest stal szlachetna 1.4301. Podzespoły z tworzywa sztucznego, elektroniczne i ze stali szlachetnej łatwo od siebie oddzielić, dzięki czemu zmywarkę po zakończeniu eksploatacji można wprowadzić do obiegu powtórnego przetwarzania odpadów.

Opcja wyboru odpowiedniego Design.

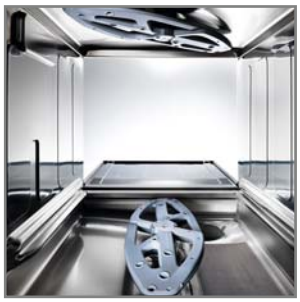

Jakość – made in Germany and Switzerland
Jeden pracownik jest odpowiedzialny za kompletną maszynę oraz finalne zabezpieczenia jakości. To wymaga poczucia odpowiedzialności i tym samym identyfikacji z produktem. Dzięki temu **liczba błędów jest mniejsza, a jakość wyższa.**

Prosta pielęgnacja maszyny
Wysokie wymagania jakościowe dla materiału i obróbki oraz łatwość pielęgnacji i konserwacji to ważne warunki **żywotności maszyny**. Aby wyczyścić pola mycia, można je wyjąć za pomocą dwóch przycisków, jedną ręką bez dodatkowych narzędzi. Wszelkie komponenty systemu filtracji ługu można osobno zdemontować i przepłukać wodą.

Zachowanie jakości maszyny
Różne wskazówki z ekranu dotykowego zapewniają stałą pielęgnację oraz konserwację. W ten sposób są np. **automatycznie sygnalizowane okresy konserwacji** lub wykonany program do odkamieniania, który dba o czyszczenie wnętrza zmywarki. Zarządzanie błędami umożliwia **szybkie rozpoznanie i usunięcie zakłóceń.**

Łatwość serwisowania/ Dostępność elementów serwisowych
Przednia obudowa, którą łatwo zdemontować i pojedynczo zdejmowane ścianki boczne pozwalają na łatwy dostęp do przestrzeni technicznej zmywarki. Do części istotnych pod względem konserwacji istnieje bezpośredni dostęp. Dzięki **automatycznej diagnostyce błędów i programowi urządzeń wykonawczych** (program kontrolny dla komponentów elektrycznych) przyczyny usterek można szybko rozpoznawać i usuwać. Rzeczywiście Seria UC charakteryzuje się **krótkimi okresami serwisowymi.**

UC-S

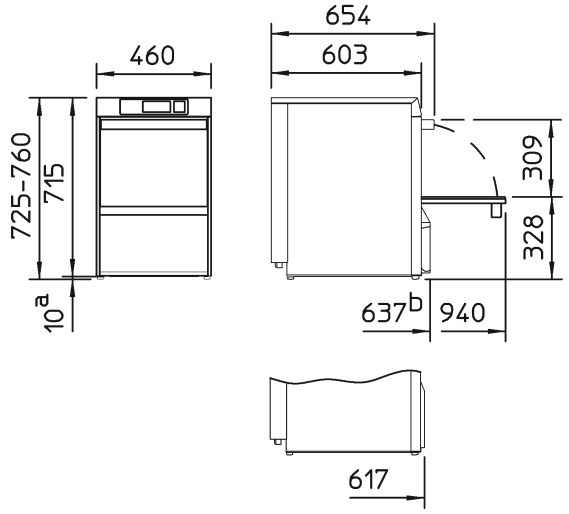

UC-M

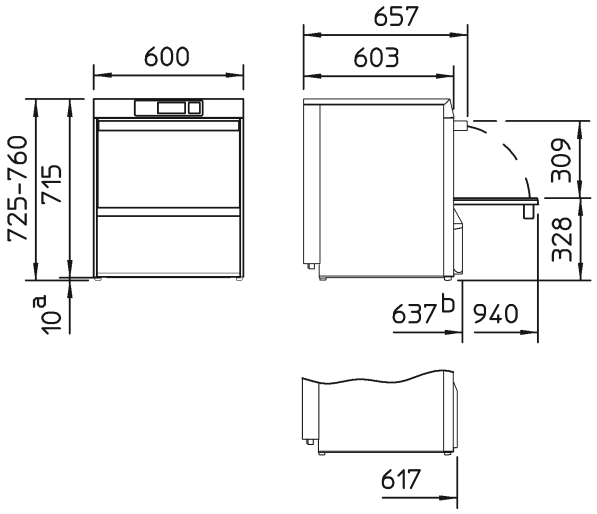

UC-L

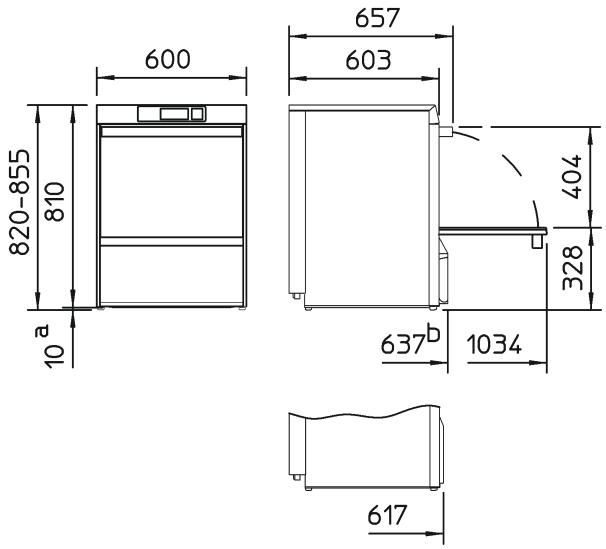

UC-XL

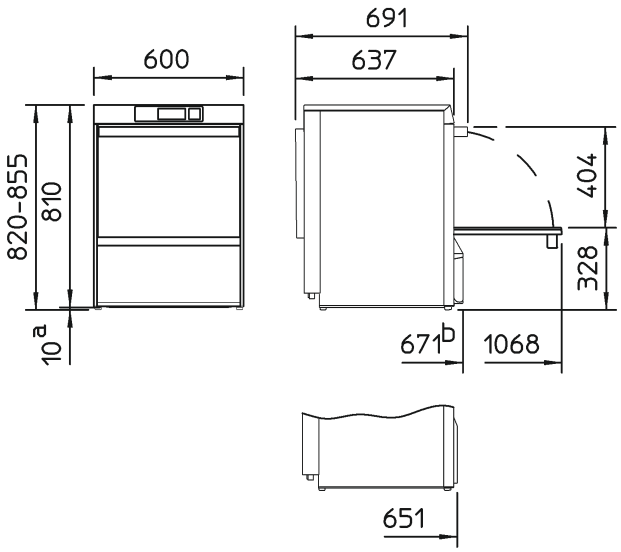

[a] Dzięki możliwości demontażu nóżek, zmniejsza się wysokość maszyny o 10 mm.
[b] Pomimo wbudowanego pojemnika na środek myjący oraz nabłyszczacz głębokość wszystkich maszyn zmniejsza się o 20 mm.

UC-S Energy / UC-M Energy

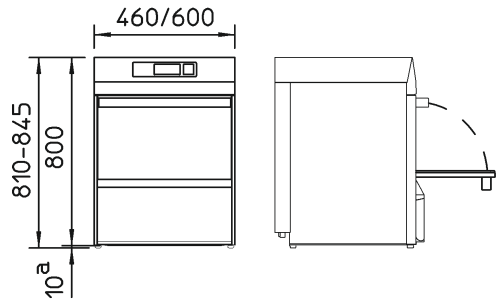

UC-L Energy / UC-XL Energy

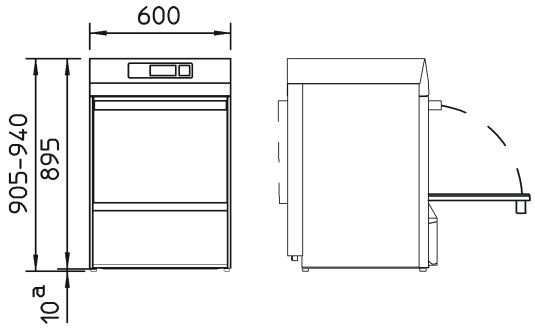

Wymiary pionowe można w razie potrzeby zwiększyć do 35 mm dzięki regulowanym nóżkom.

Seria UC – informacje ogólne

Dane techniczne		S	M	L	XL
Liczba programów		Do 3 (+ programy specjalne)			
Wydajność teoretyczna*1	[koszy/h]	patrz typ maszyny, str. 26-27			
Szerokość	[mm]	460	600	600	600
Głębokość					
- ze zbiornikiem na środek czyszczący	[mm]	637	637	637	671
- bez pojemników na środek myjący	[mm]	617	617	617	651
- z otwartymi drzwiami	[mm]	940	940	1034	1068
Wysokość z nóżkami*2	[mm]	725-760	725-760	820-855	820-855
- z wykonaniem Energy	[mm]	810-845	810-845	905-940	905-940
Wewnętrzna wysokość wejścia do komory zmywarki	[mm]	309	309	404	404
Wymiary kosza	[mm]	400 x 400	500 x 500	500 x 500	500 x 500
	[mm]				500 x 540
Pojemność zbiornika	[l]	9,5	15,3	15,3	15,3
Temperatura zbiornika*3	[°C]	40-66	40-66	40-66	40-66
Temperatura płukania*3	[°C]	40-85	40-85	40-85	40-85
Ilość wody do płukania na proces zmywania*4	[l]	2,4	2,4	2,4	2,4
Podgrzewanie zbiornika	[kW]	różnie w zależności od kraju i zabezpieczenia, patrz str. 27			
Podgrzewanie bojlera					
- Prąd przemienny	[kW]	różnie w zależności od kraju i zabezpieczenia, patrz str. 27			
- Prąd trójfazowy	[kW]	różnie w zależności od kraju i zabezpieczenia, patrz str. 27			
Pompa recyrkulacyjna (P1)	[kW]	0,6	0,6	0,6	0,6
Całkowita moc przyłączeniowa					
- Prąd przemienny	[kW]	różnie w zależności od kraju i zabezpieczenia, patrz str. 27			
- Prąd trójfazowy	[kW]	różnie w zależności od kraju i zabezpieczenia, patrz str. 27			
Maks. temp. dopływu wody	[°C]	60	60	60	60
Wymagane ciśnienie przepływu wody*5	[bar/kPa]	1,0-6,0 / 100-600	1,0-6,0 / 100-600	1,0-6,0 / 100-600	1,0-6,0 / 100-600
Zabezpieczenie przed pryskaniem					
- ze ścianką tylną z tworzywa sztucznego		IP X3	IP X3	IP X3	–
- ze ścianką tylną ze stali szlachetnej		IP X5	IP X5	IP X5	IP X5 (standardowy)
Ciężar netto / brutto	[kg]	59/68	64/74	69/79	69/79
-z wykonaniem Energy netto / brutto	[kg]	64/73	70/80	75/85	75/85

*1 W zależności od warunków w miejscu montażu (temperatura dopływu wody / przyłącze elektryczne) podane wartości mogą ulec zmniejszeniu.

*2 Wymiary pionowe można w razie potrzeby zwiększyć do 35 mm dzięki regulowanym nóżkom.

*3 Odchylenia, patrz typ maszyny, str. 26-27.

*4 W warunkach idealnych. Zużycie wody płuczącej jest zależne od warunków w miejscu montażu. Regulacja precyzyjna następuje podczas uruchomienia. Odchylenia, patrz typ maszyny, str. 26-27.

*5 Dla maszyn serii UC Energy: 1,5-6,0 bar / 150–600 kPa.

Wskazówka:
Do montażu we wnęce należy wziąć pod uwagę następujące zmiany wymiarów.
Wysokość: + 5 mm
Szerokość: + 10 mm
Głębokość: + 5 mm
Dalsze informacje zostały zawarte w planie instalacji.

Zmywarki do szkła

Dane techniczne		Standard	Cool	effect*7	Energy*5
Wydajność teoretyczna (program 1/2/3)*1	[koszy/h]	22/32/48	22/32/48	20/20/20	22/32/48
Program skrócony	[koszy/h]	77	77	36	77
Zapotrzebowanie na wodę płuczącą*2	[l]	2,4	3,4	2,4	2,4
Temperatura płukania	[°C]	65	*3 / *4	50 / *4	65
Temperatura zbiornika	[°C]	62	55	45	62

Zmywarki do naczyń

Dane techniczne		Standard	effect*7	Energy*5
Wydajność teoretyczna (program 1/2/3)*1	[koszy/h]	40/28/24	20/20/20	40/28/24
Program skrócony	[koszy/h	66	36	66
Zapotrzebowanie na wodę płuczącą na proces zmywania*2	[l]	2,4	2,4	2,4
Temperatura płukania	[°C]	85	60 / *6	65
Temperatura zbiornika	[°C]	62	55	62

Zmywarki do naczyń Bistro

Dane techniczne		Standard	Energy*5
Wydajność teoretyczna (program 1/2/3)*1	[koszy/h]	40/32/28	40/32/28
Program skrócony	[koszy/h	66	66
Zapotrzebowanie na wodę płuczącą na proces zmywania*2	[l]	2,4	2,4
Temperatura płukania	[°C]	65-85	65
Temperatura zbiornika	[°C]	62	62

Zmywarki do sztućców

Dane techniczne		Standard	Energy*5
Wydajność teoretyczna (program 1)*1	[koszy/h]	11	11
Program skrócony	[koszy/h	21	21
Zapotrzebowanie na wodę płuczącą na proces zmywania*2	[l]	3,4	3,4
Temperatura płukania	[°C]	86	65
Temperatura zbiornika	[°C]	69	69

*1 W zależności od warunków w miejscu montażu (temperatura dopływu wody/przyłącze elektryczne) podane wartości mogą ulec zmniejszeniu.
*2 W warunkach idealnych. Regulacja precyzyjna następuje podczas uruchomienia.
*3 Zależnie od temperatury wody zasilającej.
*4 Możliwość przełączenia na 65 °C.
*5 Temperatura dopływu wody < 20 °C.
*6 Możliwość przełączenia na 85 °C.
*7 Nie wszędzie dostępne.
Maks. temperatura dopływu wody 50 °C w przypadku zmywarek do szkła/maks. 60 °C w przypadku zmywarek do naczyń.

Wartości elektryczne

Napięcie	Zabez-pieczenie	Podgrzewanie zbiornika	Całkowita wartość przyłączeniowa	Podgrzewanie bojlera	Pompa recyrku-lacyjna (P1)	Przyporząd-kowanie do kraju
380 V – 415 V / 3N~	16 A	2,0 kW	7,9 kW	5,3 kW	600 W	Świat
380 V – 415 V / 3N~	10 A	2,0 kW	6,0 kW	5,4 kW	600 W	
220 V – 240 V / 1N~	16 A	2,0 kW	3,2 kW	2,6 kW	600 W	
220 V – 240 V / 1N~	20 A	2,0 kW	4,2 kW	3,6 kW	600 W	
220 V – 240 V / 1N~	13 A	2,0 kW	2,6 kW	1,8 kW	600 W	
220 V – 240 V / 1N~	10 A	1,8 kW	1,8 kW	1,2 kW	600 W	

Wartości elektryczne, wykonanie Cool

Napięcie	Zabez-pieczenie	Podgrzewanie zbiornika	Całkowita wartość przyłączeniowa	Podgrzewanie bojlera	Pompa recyrku-lacyjna (P1)	Przyporząd-kowanie do kraju
380 V – 415 V / 3N~	16 A	5,4 kW	6,1 kW	5,4 kW	600 W	Europa
220 V – 240 V / 1N~	16 A	2,8 kW	3,4 kW	2,6 kW	600 W	
220 V – 240 V / 1N~	20 A	2,8 kW	4,2 kW	3,6 kW	600 W	

winterhalter

Opcja wyboru odpowiedniego Design.

Winterhalter Gastronom Polska Sp. z o.o.
Zmywarki przemysłowe i systemy zmywania

ul. Trakt Brzeski 62 B
05-077 Warszawa-Wesoła
Polska
Telefon +48 (0) 22 773 25 52 lub 773 00 13
Fax +48 (0) 22 773 33 03

www.winterhalter.com.pl
biuro@winterhalter.com.pl

BMZ - 01/14 11000374 Zastrzegamy prawo do zmian technicznych.